	変更記事内容		年月日
⚠×			YY/XX/XX

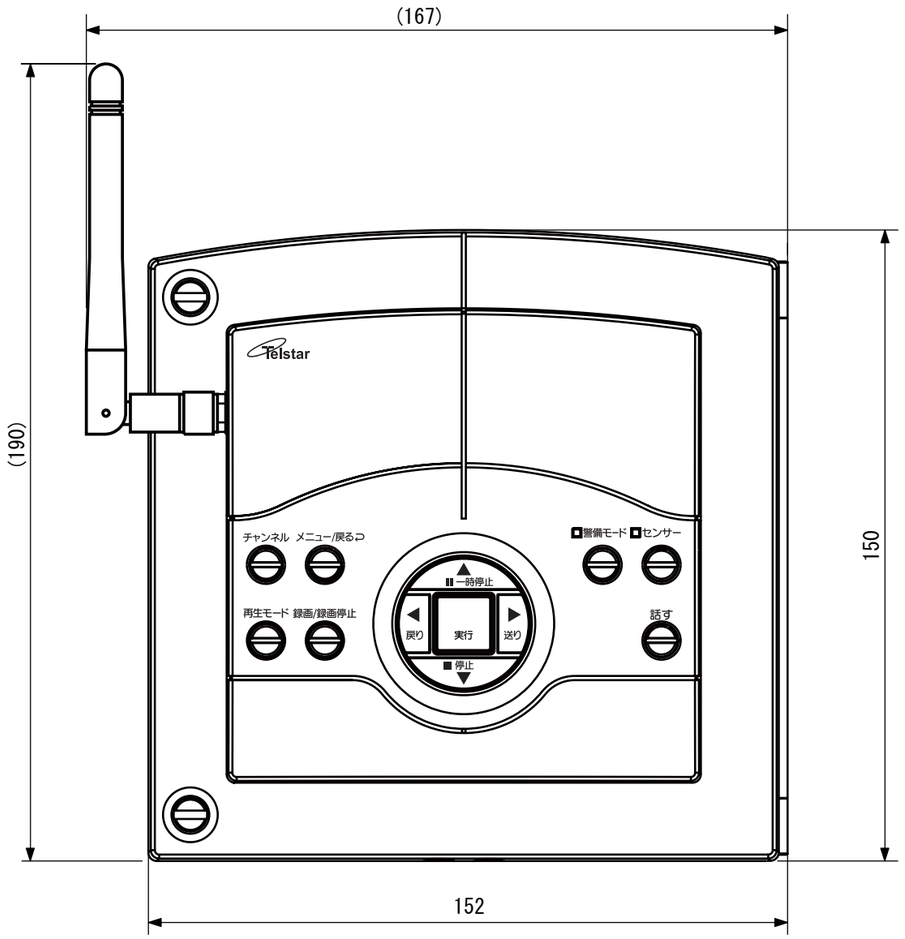

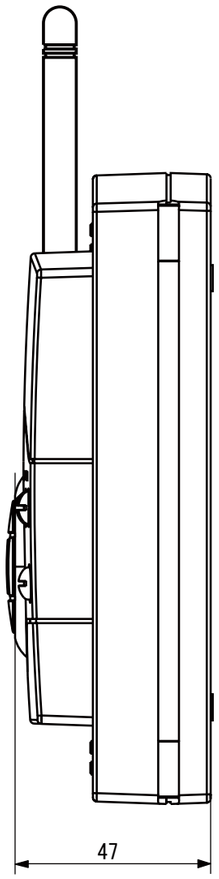

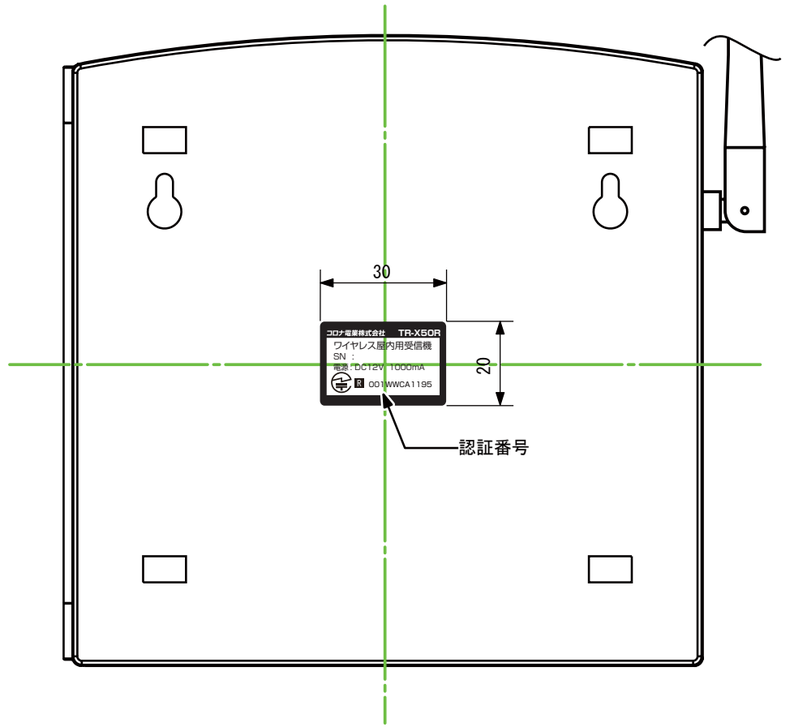

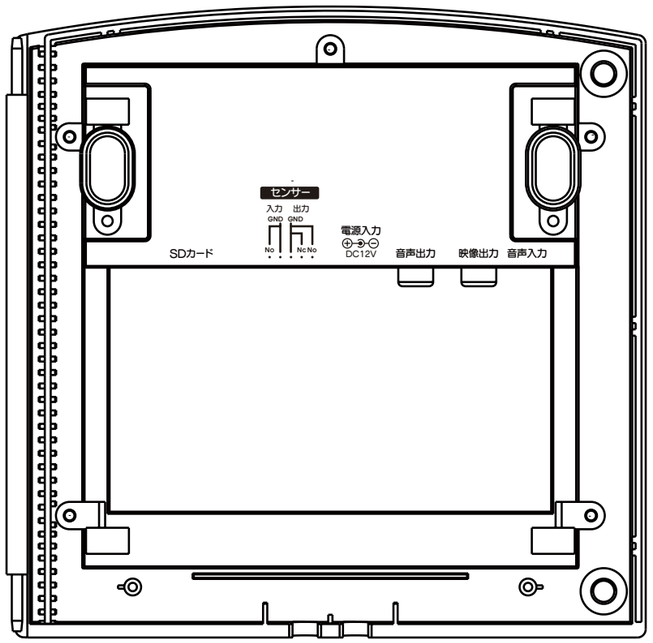

正面カバー開封時
正面カバー裏面

出図	作成日 2010.6.15	一般交差 ±0.1 , ±3°	品名 TR-X50R ワイヤレス屋内用受信機
検図 山田	SCALE Scale=N.T.S	材質	品番 A-X50R-30001 A3
製図 三留	単位 m／m	処理仕上1	TR-X50R 外観図
	図法 3角図法	処理仕上1	