	変更記事内容	担当	年月日
1 ×4	端子部分寸法追加	若島	2013/05/27

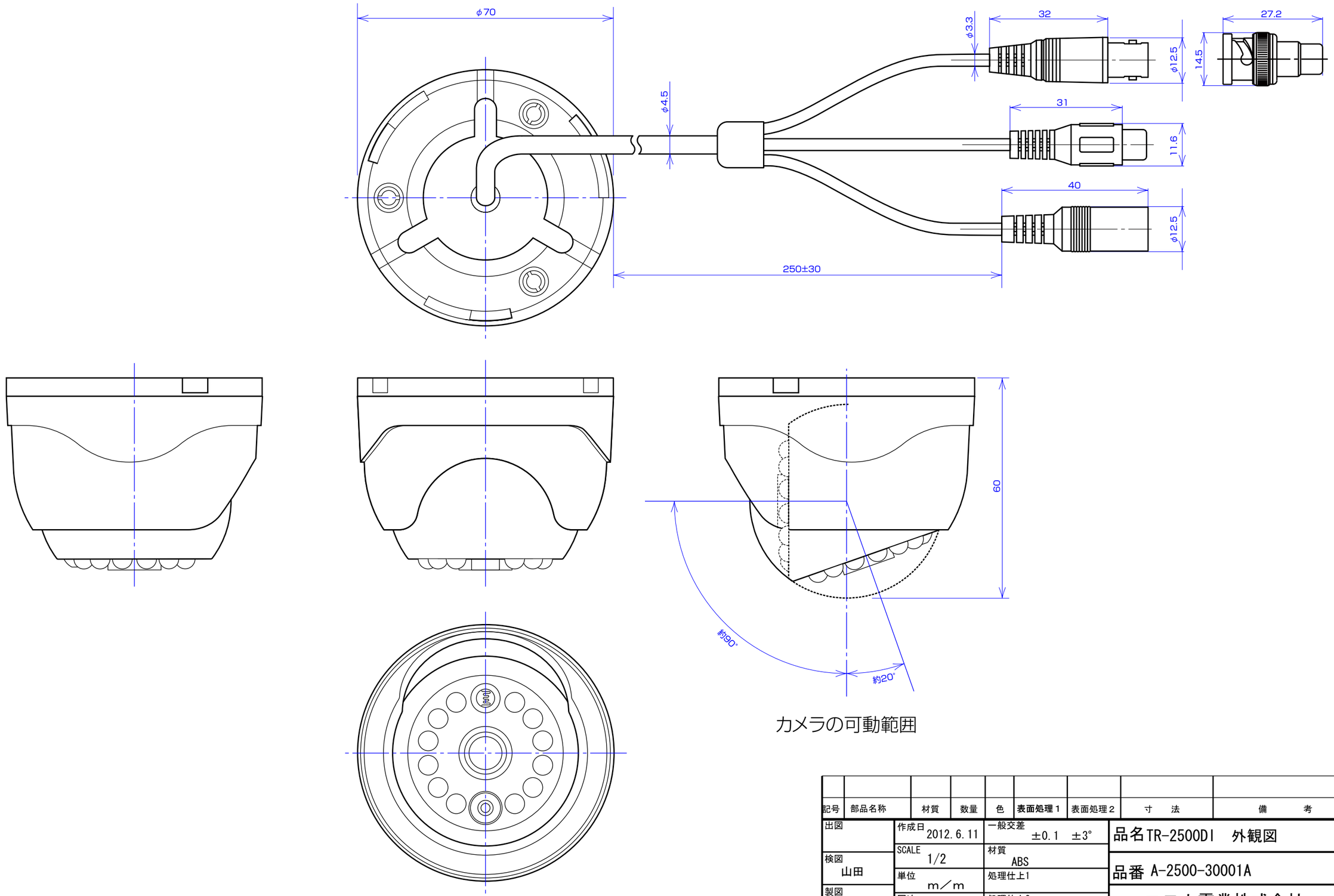

カメラの可動範囲

記号	部品名称	材質	数量	色	表面処理1	表面処理2	寸法	備考

出図	作成日 2012.6.11	一般交差 ±0.1 ±3°	品名 TR-2500DI 外観図
検図 山田	SCALE 1/2	材質 ABS	品番 A-2500-30001A
	単位 m／m	処理仕上1	
製図 若島	図法 3角図法	処理仕上2	コロナ電業株式会社